Istituto di Istruzione Superiore
"A. VOLTA"
ESPERIENZA N° _____ DATA:

_____ CLASSE: _____ ALLIEVO:
_____
_____

RELAZIONE LABORATORIO DI: Sistemi____ OGGETTO: Dichiarazione di Array		
Data consegna:	Voto:	Firma docente:

SCHEMA ELETTRICO

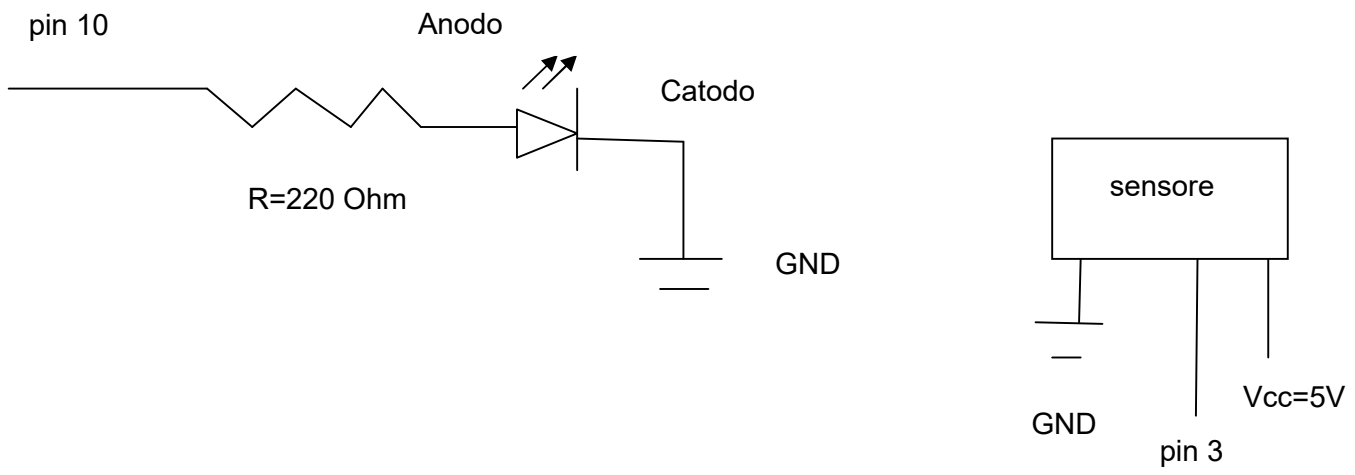

ELENCO COMPONENTI

Scheda arduino
Breadboard
resistore da 220Ω
diodo LED
sensore digitale

RELAZIONE

Scopo della relazione
Montaggio del circuito
osservazione

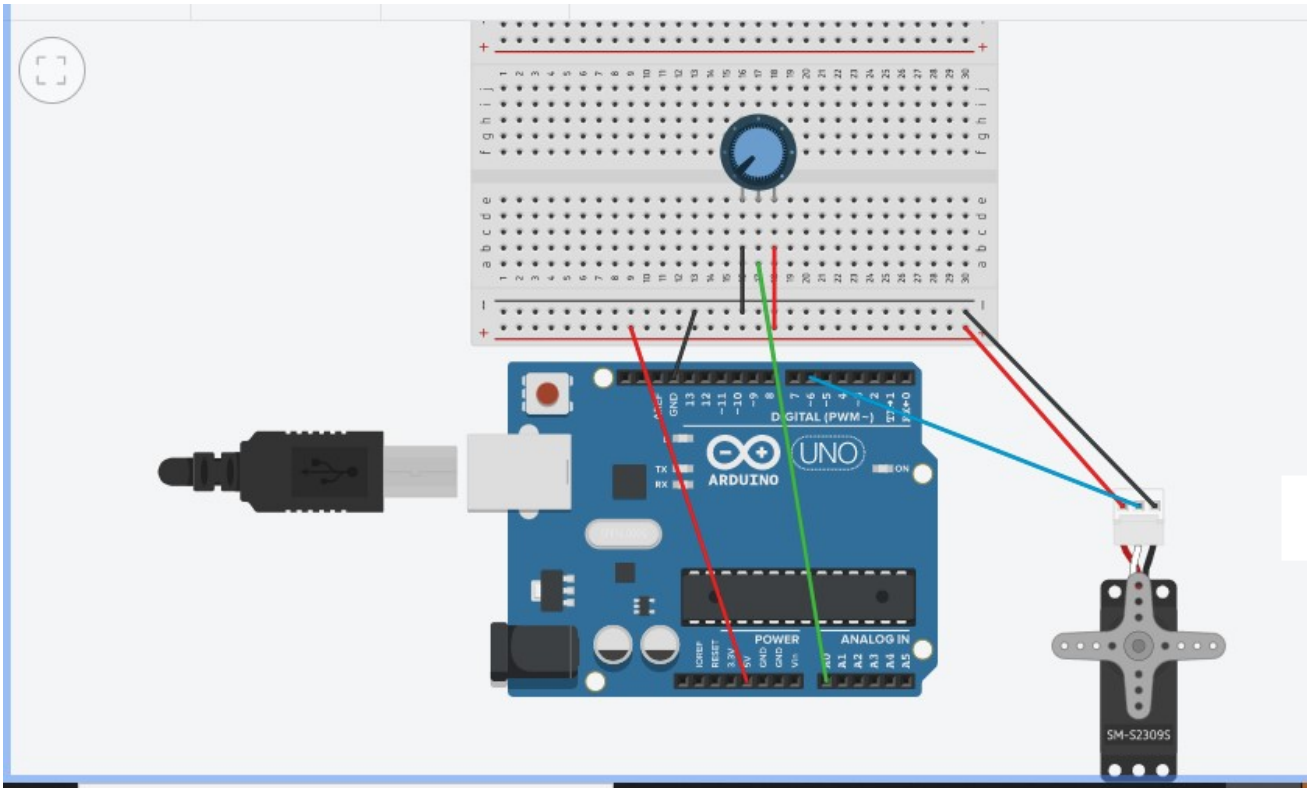
DIGITAL (PWM~)
UNO
ARDUINO
POWER
ANALOG IN
SM-S2309S